I-TECH

Сантехника Отопление Водоснабжение

ВЕНТИЛИ-ТРОЙНИКИ ДЛЯ ПОДКЛЮЧЕНИЯ САНТЕХПРИБОРОВ

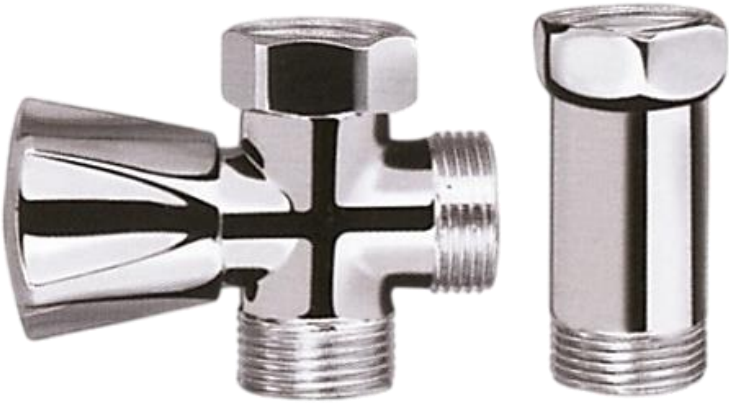

Арт. I 03 081, I 03 082

Технический паспорт изделия
Инструкция по эксплуатации

ГАРАНТИЯ 7 лет ПРОИЗВОДИТЕЛЯ

Паспорт разработан в соответствии с требованиями ГОСТ 2.601-2013

1. Назначение и область применения

Вентили-тройники для подключения сантехприборов применяются в качестве запорно-регулирующей арматуры на трубопроводах питьевого, холодного и горячего хозяйственного водоснабжения.

Вентили-тройники имеют компактные размеры и хромированный корпус, благодаря чему имеют презентабельный вид. Используются они, как правило, для подключения бытовых сантехприборов непосредственно перед настенным смесителем. В комплекте с вентилем поставляется компенсационный удлинитель, который устанавливается на второй патрубок смесителя.

Вентиль позволяет настраивать расход таким образом, чтобы водоотбор в подключенном через него приборе не оказывал существенного влияния на работу других водопотребляющих устройств.

Вентили-тройники для подключения сантехприборов также могут применяться для других сред, неагрессивных к материалам их элементов. Вентили-тройники для подключения сантехприборов применяются на трубопроводах, выполненных из любого материала (сталь, медь, латунь, пластик, металлополимер, полипропилен и т.п.).

2. Технические характеристики

№ п/п	Параметр	Значение параметра		Стандарт
1	Номинальное (условное) давление	PN25		ГОСТ 26349
2	Номинальный (условный) проход	DN15	DN20	ГОСТ 28338 (ISO 6708)
3	Присоединительная резьба	G 1/2"	G 3/4"	ГОСТ 6357
4	Ремонтопригодность	ремонтопригоден		ГОСТ 21345, ГОСТ 27.002
5	Диапазон температуры рабочей среды, °С	от 0 до 90		ГОСТ 52720
6	Класс герметичности затвора	А		ГОСТ 9544
7	Средний срок службы, лет*	15		ГОСТ 27.002
8	Средний ресурс, циклов*	5000		ГОСТ 27.002

* - показатель зависит от свойств транспортируемой среды и содержания в ней механических примесей.

Соединения вентилей-тройников I-TECH выполняются на трубной цилиндрической резьбе по ГОСТ 6357-81 (ISO 228, EN 10226).

Обозначение резьбы	Наружный диаметр резьбы, мм	Шаг резьбы, мм	Число витков резьбы на 1"
G $^1/_2$"	20,956	1,814	14
G $^3/_4$"	26,442	1,814	14

3. Конструкция и применяемые материалы

Вентили-тройники изготовлены из горячепрессованной латуни марки CW614N по стандарту EN 12165 (соответствует марке ЛС58-3 по ГОСТ 15527-2004).

Вентили-тройники имеют гальваническое защитное покрытие из хрома, предохраняющее корпус от коррозии.

Уплотнительные кольца изготовлены из бутадиен-нитрильного каучука NBR, стойкого к маслам и алифатическим углеводородам.

Устройство вентилей-тройников показано на рис.1:

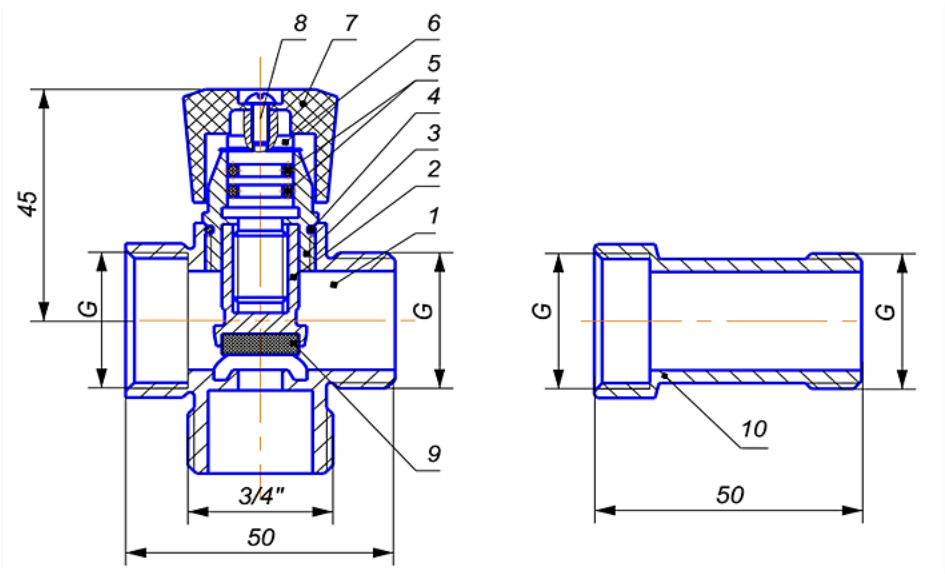

Рис. 1. Устройство вентиля Арт. I 03 081 (G3/4), Арт. I 03 082 (G1/2)

Материалы деталей вентилей-тройников (см. рис.1):

Поз. (рис.1)	Наименование	Материал	Марка материала	Стандарт
1	Корпус вентиля	Латунь хромированная	CW614N	EN 12165
2	Ползун	Латунь	CW614N	EN 12165
3	Корпус вентильной головки	Латунь	CW614N	EN 12165
4	Уплотнительное кольцо	Бутадиен-нитрильный каучук	NBR	ГОСТ Р 54556
5	Сальниковое кольцо	Бутадиен-нитрильный каучук	NBR	ГОСТ Р 54556
6	Шток	Латунь	CW614N	EN 12165
7	Рукоятка	Акрилобутадиен-стирол	ABS	ГОСТ 33366.1
8	Винт	Сталь никелированная	Ст3кп	ГОСТ 380
9	Золотниковая прокладка	Бутадиен-нитрильный каучук	NBR	ГОСТ Р 54556
10	Удлинитель	Латунь хромированная	CW614N	EN 12165
11	Стопорное кольцо	Сталь нержавеющая	AISI 201	ASTM

4. Принцип работы

Вентили-тройники для подключения сантехприборов являются одной из разновидностей запорно-регулирующей арматуры, где запорный элемент (вентильная головка) имеет винт, вращение которого с помощью рукоятки опускает или поднимает запирающую пластину над седлом, изменяя при этом пропускную способность в отводящем патрубке. При этом пропускная способность в основном канале не меняется.

5. Указания по монтажу и требования безопасности

Вентили-тройники для подключения сантехприборов монтируются в любом монтажном положении с учетом удобства доступа к ним для управления, осмотра и техобслуживания. Монтаж вентилей для подключения сантехприборов должен производиться только квалифицированным персоналом, имеющим соответствующее удостоверение и в соответствии с требованиями СП 73.13330.2012 («Внутренние санитарно-технические системы зданий»).

ВНИМАНИЕ! *Запрещается производить какие-либо работы на участке трубопровода, находящегося под давлением!*

Для монтажа вентилей следует использовать рожковый или разводной ключ соответствующего размера. Чтобы не повредить защитно-декоративное покрытие, следует использовать мягкие подкладки под губки инструмента.

Для обеспечения герметичности резьбового присоединения вентилей к трубопроводу следует использовать подмотку (фум-лента или нить, лён, анаэробные герметики и т.п.).

ВНИМАНИЕ*! Запрещается при монтаже вентилей прикладывать к ним крутящие моменты, превышающие значения, указанные в таблице:*

Резьба	$^1/_2$"	$^3/_4$"
Предельный крутящий момент, Н*м	35	45

6. Указания по эксплуатации и техническому обслуживанию

Вентили-тройники для подключения сантехприборов поставляются потребителю полностью готовыми к работе и не требуют дополнительной регулировки. Вентили-тройники для подключения сантехприборов должны эксплуатироваться при давлении и температуре, указанных в разделе «Технические характеристики».

В процессе эксплуатации золотниковая прокладка может потерять эластичность, вследствие чего могут появиться посторонние шумы и снизиться запирающая способность вентиля. В данном случае следует заменить прокладку.

При появлении течи из-под рукоятки следует заменить сальниковые кольца вентильной головки.

После монтажа и техобслуживания вентилей трубопроводы с ними необходимо подвергнуть испытанию гидравлическим или пневматическим методом в соответствии с ГОСТ 25136-82 или ГОСТ 24054-80.

ВНИМАНИЕ! *Замерзание рабочей среды внутри вентиля не допускается, т.к. это может привести к его разрушению!*

7. Условия хранения и транспортировки

Изделия должны храниться и транспортироваться в упаковке предприятия-изготовителя в соответствии с условиями хранения 2 и 5 по ГОСТ 15150-69 (раздел 10).

Упакованные изделия следует транспортировать в соответствии с действующими техническими условиями и правилами перевозки грузов на используемом виде транспорта, обеспечив их сохранность от повреждений.

8. Утилизация

Вентили-тройники для подключения сантехприборов изготовлены из безопасных для окружающей среды и здоровья человека материалов. Тем не менее, для предотвращения негативного воздействия на окружающую среду, при прекращении их использования или непригодности к эксплуатации, эти изделия подлежат сдаче в приёмные пункты по переработке металлолома.

Утилизация изделий и их упаковки (переработка, захоронение) производится в порядке, установленном Законами РФ №89-ФЗ от 24.06.1998 «Об отходах производства и потребления», №96-ФЗ от 04.05.1999 «Об охране атмосферного воздуха», №7-ФЗ от 10.01.2002 «Об охране окружающей среды», а также другими российскими и региональными нормами, актами, правилами, распоряжениями и пр., принятыми во исполнение данных законов.

9. Гарантийные обязательства

Изготовитель гарантирует соответствие вентилей-тройников требованиям безопасности при условии соблюдения потребителем правил использования, транспортировки и хранения, монтажа и эксплуатации.

Гарантия распространяется на все дефекты, возникшие по вине завода-изготовителя.

Гарантия не распространяется на дефекты, возникшие в следующих случаях:

- несоответствие качества транспортируемой воды требованиям ГОСТ 2874-82, СанПин 2.1.4.1074-01, СНиП 41-02-2003;
- нарушение паспортных режимов хранения, монтажа, испытания, эксплуатации и обслуживания изделия;
- ненадлежащие транспортировка и погрузочно-разгрузочные работы;
- монтаж изделий лицами, не имеющими подтверждённой квалификации и подтверждённого допуска к работам по монтажу и обслуживанию инженерных систем;
- наличие следов физического воздействия, не имеющего отношения к непосредственному назначению данных изделий;
- наличие следов воздействия химических веществ, агрессивных к материалам изделий;
- наличие повреждений, вызванных обстоятельствами непреодолимой силы (пожар, затопление, стихийные бедствия и др.);
- наличие повреждений, вызванные неправильными действиями потребителя;
- наличие следов постороннего вмешательства в конструкцию изделий.

Производитель оставляет за собой право без уведомления вносить незначительные изменения в конструкцию изделий, не ухудшающие его основных эксплуатационных характеристик и потребительских свойств (www.i-tech-rf.ru).

10. Условия гарантийного обслуживания

Срок службы вентилей-тройников для подключения сантехприборов – 15 лет. Срок гарантии – 7 лет.

Претензии к качеству товара могут быть предъявлены в течение гарантийного срока, при этом покупатель предоставляет следующие документы:

1. Заявление в произвольной форме, в котором указываются:

- название организации или Ф.И.О. покупателя, фактический адрес и контактные телефоны;
- название и адрес организации, производившей монтаж;
- основные параметры системы, в которой использовалось изделие;
- краткое описание дефекта.

2. Документ, подтверждающий покупку изделия (накладная, квитанция).

3. Акт гидравлического испытания системы, в которой монтировалось изделие.

4. Копия лицензии монтажной организации и удостоверение о квалификации монтажника.

5. Копия разрешения эксплуатационной организации, отвечающей за систему, в которой было установлено изделие, на установку данного изделия.

6. Заполненный гарантийный талон.

Также необходимо предоставить аварийное изделие и ёмкость 1л. с образцом жидкости из системы (либо акт о химическом составе транспортируемой по системе среды).

Неисправные изделия в течение гарантийного срока ремонтируются или обмениваются на новые бесплатно. Решение о замене или ремонте изделия принимает компания-продавец или сервисный центр. Заменённое изделие или его части, полученные в результате ремонта, переходят в собственность сервисного центра.

Затраты, связанные с демонтажом, монтажом и транспортировкой неисправного изделия в период гарантийного срока Покупателю не возмещаются.

В случае необоснованности претензии, затраты на диагностику и экспертизу изделия оплачиваются Покупателем.

Изделия принимаются в гарантийный ремонт (а также при возврате) полностью укомплектованными.

11. Информация о сертификации:

Декларация о соответствии изделий требованиям ТР ТС 010/2011 «О безопасности машин и оборудования»:

ЕАЭС N RU Д-CN.PA02.B.95351/23, срок действия с 04.04.2023 по 03.04.2028.

Обязательной сертификации данные изделия не подлежат.

12. Дополнительная информация

Страна-изготовитель: Китайская Народная Республика.

Изготовитель (иностранное юридическое лицо): «ZHEJIANG MINGDA COPPER CO., LTD».

Местонахождение: JINHUA TOWN, XIAOSHAN, HANGZHOU, CHINA.

При обнаружении неисправностей или повреждений изделий потребителю необходимо обратиться к продавцу или к уполномоченному изготовителем лицу (ООО «Интэк», 680014, РФ, г. Хабаровск, пер. Гаражный, дом 4 литер 3, офис 307, телефон: +7 (4212) 92-92-39, e-mail: sales@i-tech.me, сайт: www.i-tech-rf.ru).

ГАРАНТИЙНЫЙ ТАЛОН

Наименование товара: вентиль-тройник

№	Модель, артикул	Кол-во, шт.

Наименование и адрес торгующей организации:

_____

_____

_____

Дата продажи _____ Подпись продавца _____

Отметка о приемке:

Штамп/печать торгующей организации:

С условиями гарантии СОГЛАСЕН:

Покупатель _____ / _____
(подпись) (расшифровка)

Гарантийный срок: 7 лет с даты продажи Потребителю

По вопросам гарантийного ремонта, рекламаций и претензий обращаться по адресу:
ООО «Интэк», 680014, РФ, г. Хабаровск, пер. Гаражный, дом 4 литер 3, офис 307,
телефон: +7 (4212) 92-92-39, e-mail: sales@i-tech.me, сайт: www.i-tech-rf.ru.